Тел.: моб. +7-962-703-71-91, +7-921-941-86-46: E-mail: gd@degno.org;
195248, Санкт-Петербург г, вн.тер.г. муниципальный округ Большая Охта,
пр-кт Энергетиков, д. 19, литера Д, помещ. 3-Н, ч.пом. 1-3
ООО «ДЕГНО-КБ», ИНН 7806591520, КПП 780601001, ОГРН 1217800149412, ОКПО 55398567
Р/с 407 028 102 324 300 019 29 в Филиале «Санкт-Петербургский» АО «АЛЬФА-БАНК»,
К/с 301 018 106 000 000 007 86, БИК 044030786

ТЕХНИЧЕСКИЙ ПАСПОРТ

АВТОМАТИЧЕСКИЕ ВОЗДУШНЫЕ КЛАПАНЫ

ПЛАСТИКОВЫЙ
AV-718 (P-1-A)

AV(T)-701-CP(CPF)

ПЛАСТИКОВЫЙ С ЛАТУННЫМ ОСНОВАНИЕМ

AV-701(718)-M

АНТИВАНДАЛЬНОЕ ИСПОЛНЕНИЕ

AV-701-MD

DN 15-20-25-50, PN16/25

Установка, эксплуатация и техническое обслуживание

г. Санкт-Петербург

1. ОПИСАНИЕ

Автоматический воздушный клапан воздушный (вантуз) предназначен для впуска и выпуска воздуха из систем водоснабжения и водоотведения.

- В момент наполнения системы водой — выпускает воздух, идущий впереди водяного столба, во время прекращения подачи воды — впускает его, предупреждая образование вакуума и связанных с ним негативных явлений (повышенный износ и разрушение водовода).
- Автоматический воздушный клапан выпускает скопившийся воздух в процессе работы системы, находящейся под давлением.
- Автоматический воздушный клапан обладает большой пропускной способностью при малых размерах и весе.

Устанавливается в верхних точках замкнутой системы через запорный элемент с резьбовым соединением.

автоматический AV-701-CP.

Данный клапан работает по впуску и выпуску воздуха. Находясь под давлением автоматически выпускает воздух проникающий в трубопровод из вне или растворенный в жидкости.

Состояния клапана и пример работы

При опорожнении или заполнении водовода клапан впускает и выпускает воздух в систему.

Клапан выпустил весь воздух в атмосферу и заполнился водой. Вода подняла поплавок и он перекрыл выпускное отверстие. Клапан в закрытом состоянии.

Воздушный клапан заполнен водой, при попадании в него растворенного воздуха образовывается воздушная подушка. Когда накопившийся воздух вытесняет воду и масса поплавка давит вниз, поплавок приоткрывает выходное отверстие и стравливает воздух в атмосферу. Уровень воды поднимается и поплавок опять перекрывает выпускное отверстие.

2. ТЕХНИЧЕСКИЕ ХАРАКТЕРИСТИКИ

Рабочее давление - 0.2 - 16 атм. По запросу 25 атм.
Проверочное давление - 20 (30 при исполнении на 25бар) атм.
Максимальная рабочая температура +80°С.
Присоединение – резьба (Ду 15, 20, 25 мм и Ду 50 мм).

Клапан воздушный автоматический AV-701-MP, DN25, PN16.

Характеристики

Впуск воздуха / Выпуск воздуха

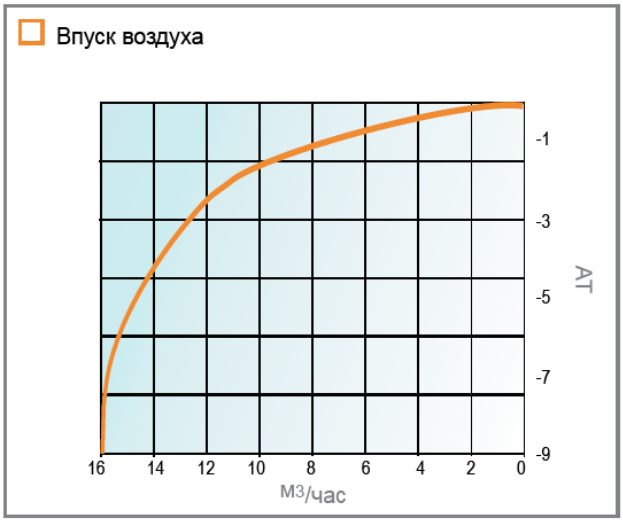

Размеры

H - Высота	133мм
W - Диаметр	102мм
D - Резьбовая часть	1” BSP
A - Проходное сечение	25мм^2
Вес	0.29кг

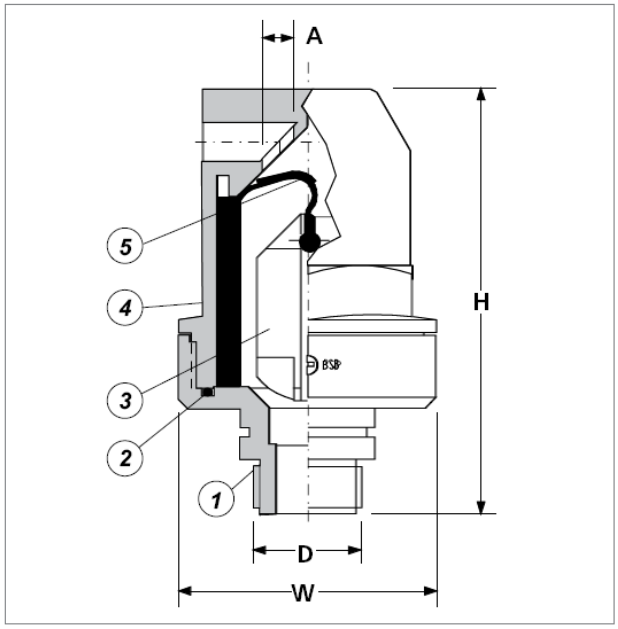

Спецификация

Деталь	Описание	Материал
1	Основание	GRP/Бронза (опция)
2	Кольцо	Резина NBR
3	Поплавок	Полипропилен
4	Корпус	GRP
5	Уплотнение клапана	Резина EPDM

Клапан воздушный автоматический AV-701-M(DI), DN25, PN16/25.

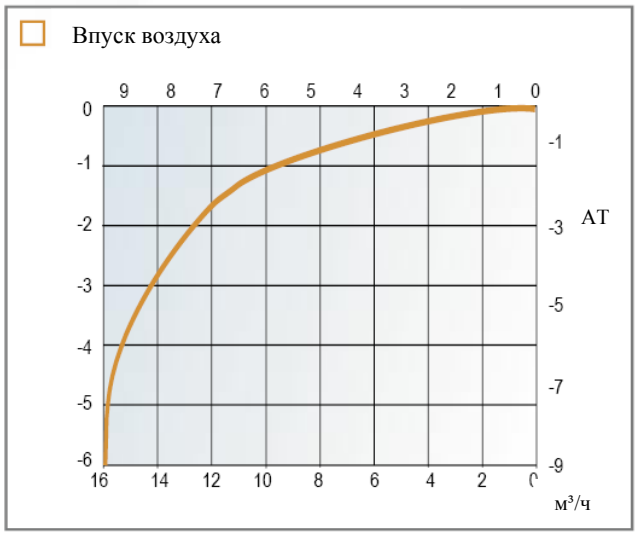

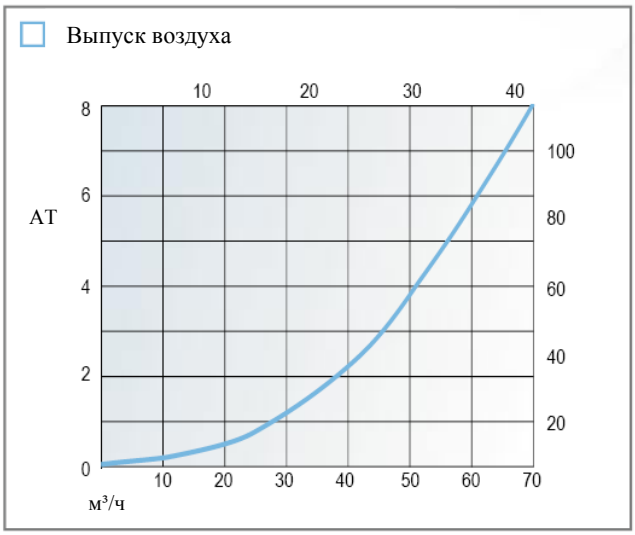

Размеры

H – Высота	**140мм**
W – Диаметр	**100мм**
D – резьба	**1’’BSP**
A – Проходное сечение	**25мм²**
Вес	**1.6кг**

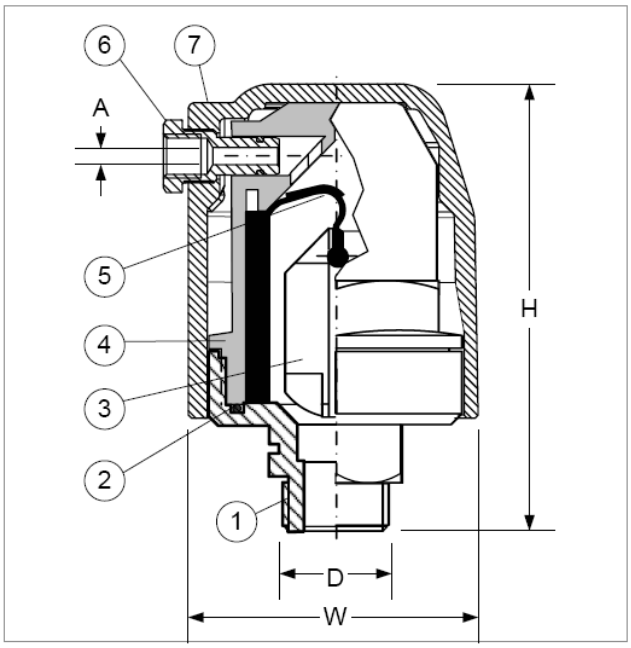

Спецификация

Деталь	Описание	Материал
1	**Основание**	**Латунь**
2	**Кольцо**	**NBR**
3	**Поплавок**	**Полипропилен**
4	**Корпус**	**GRP**
5	**Уплотнение клапана**	**EPDM**
6	**Ниппель**	**Латунь**
7	**Корпус**	**Чугун**

Клапан воздушный автоматический комбинированный AV-701-CP, DN50, PN16.

Характеристики

Впуск воздуха / Выпуск воздуха

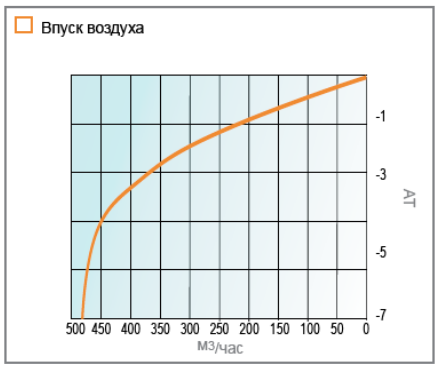

Размеры

H - Высота	269мм
W - Диаметр	102мм
D - Резьбовая часть	2” BSP
a - Проходное сечение автоматическое	7мм^2
A - Проходное сечение кинетическое	855мм^2
Вес	0.725 кг

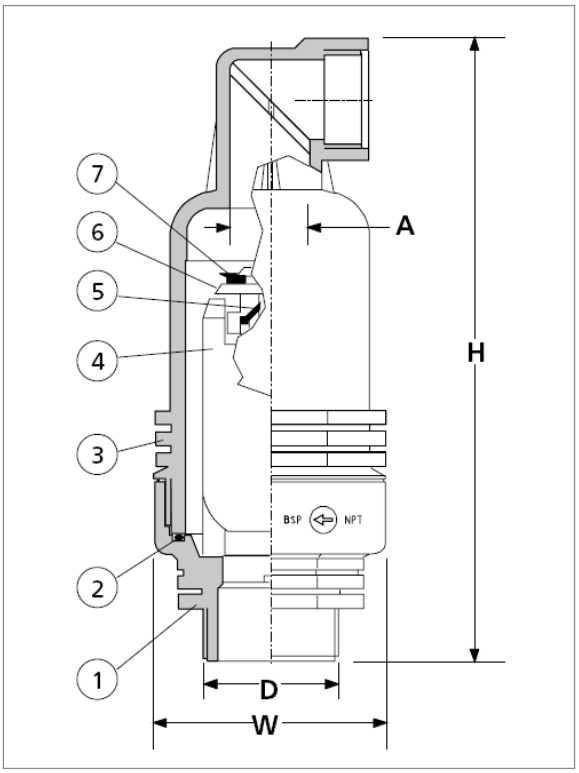

Спецификация

Деталь	Описание	Материал
1	Основание	GRP/ Бронза (опция)
2	Кольцо	Резина NBR
3	Корпус	GRP
4	Кинетический поплавок	Полипропилен
5	Уплотнение автом. поплавка	Резина EPDM
6	Автоматический поплавок	GRP
7	Уплотнение кинетическое	Резина EPDM

3. РЕКОМЕНДАЦИИ ПО МОНТАЖУ.

Данные клапаны устанавливаются через запорную арматуру на верхних точках системы.

Рекомендации по способу установки на трубопроводах.

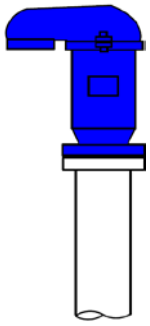

(+) Правильно, клапан вертикально земле.

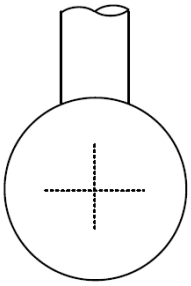

(+) Правильное присоединение к водоводу вертикально.

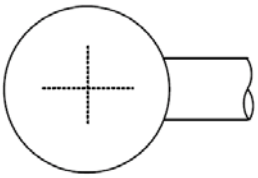

(-) Не правильное присоединение к водоводу

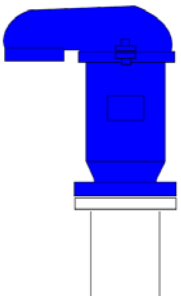

(+) Верно, подвод равен или больше входного диаметра

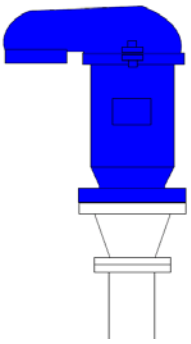

(-) Не допускается суженный подвод

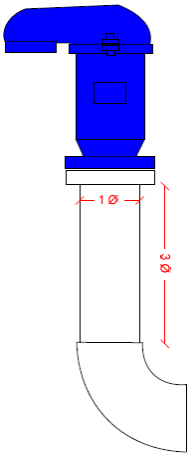

(+) Верно, Прямой подвод не менее 3-х диаметров.

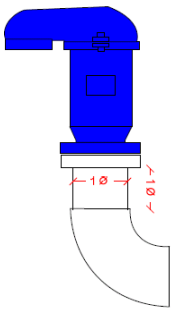

(-) Не правильная длина подвода, менее 3-х диаметров.

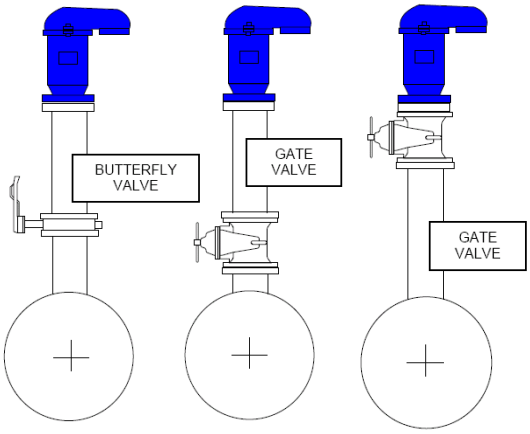

(+) Правильное крепление через задвижку и дисковый затвор с соблюдением подвода равного трем диаметрам.

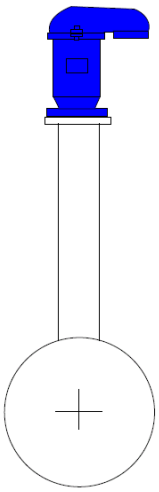

()- Не верно, отсутствует монтажная

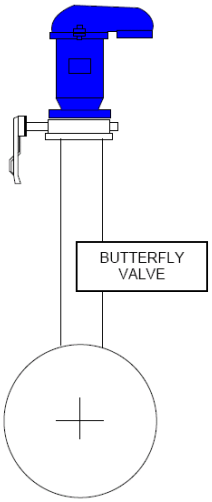

(-) Не верно, через дисковый затвор не монтируются.

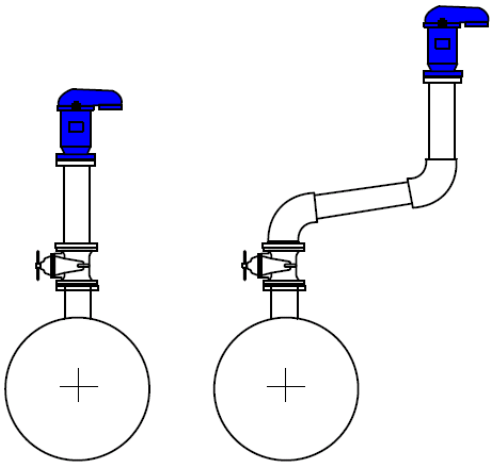

(+) Оба смонтированы верно

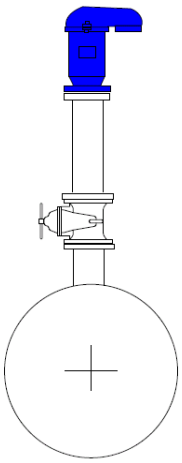

(+) Верно для обслуживания, рукоятка не под

задвижка клапаном

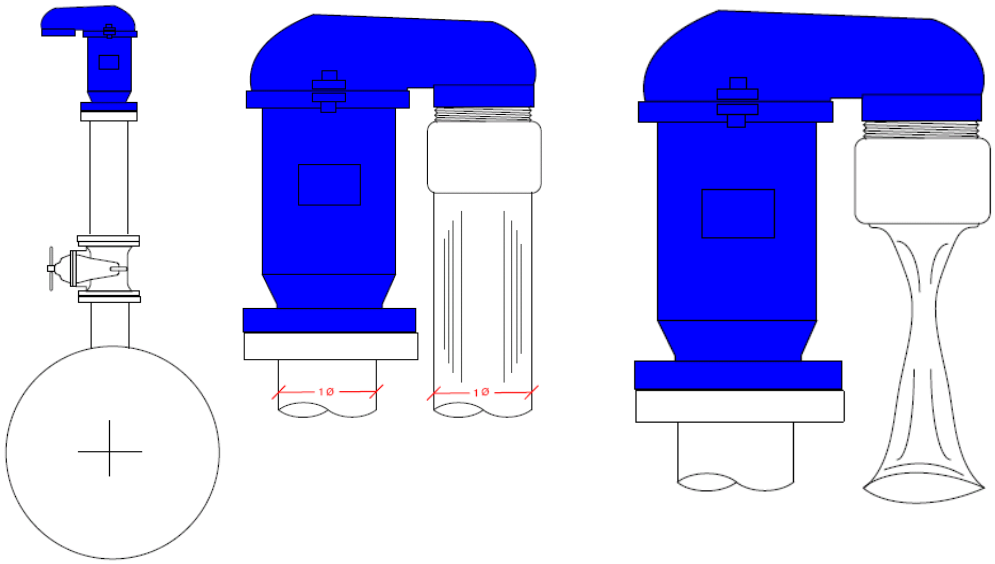

(+) Не верно, рукоятка выпуском под клапана

(+) Верно, отвод равен или более диаметра подвода

(-) Не верно, отвод меньше диаметра подвода.

ГАРАНТИЙНЫЕ ОБЯЗАТЕЛЬСТВА

ООО “ДЕГНО-КБ” предоставляет гарантию на все поставляемое оборудование 12 месяцев с момента оформления отгрузочных документов

Дата контроля выхода оборудования: / / 20 2 _____

МП

МП

Отгрузку произвел:

Подпись _____ Расшифровка _____

- Серийный номер изделия:

УПД № от . . 20 год